KONČAR

KONČAR - MES d.d.

European Excellence in Customized Products

ЭНЕРГОЭФФЕКТИВНЫЕ ЭЛЕКТРОДВИГАТЕЛИ

Класса IE3

INDUSTRY ECOLOGY PROGRESS

О НАС

KONCAR-MES Inc. является членом группы Koncar, которая имеет более чем 90-летнюю историю и поставляет свою продукцию большому количеству клиентов во всем мире. Мы располагаем широким ассортиментом продукции, поддерживаемым нашими собственными разработками, технологиями и качественным обслуживанием, что является хорошей основой для долгосрочных целей. В рамках нашей бизнес-стратегии мы стремимся быть в числе ведущих производителей приводных технологий на мировом рынке. Одним из наших самых ценных активов являются компетентные и образованные сотрудники, особенно инженеры, которые используют свои знания и способности при внедрении новых идей в наши продукты. Через удовлетворение пожеланий наших клиентов и различных потребностей рынка мы стремимся к постоянному расширению нашего производственного ассортимента. Высшее качество в производстве электромоторов и приводов важнейшее требование, которому мы соответствуем, постоянно совершенствуя технологии и производственные процессы.

ABOUT US

KONCAR-MES Inc. is a member of Koncar Group which has a long tradition for over 90 years and delivers its products to a large number of customers all around the world. We have a wide production range supported by our own development, technology and quality service which represents a good basis for our longterm goals. Through our business strategy we strive to be present within a successful group of drive technology manafactures in the world market. One of our most valuable assets are a competent and educated employees with an emphasis on our engineers who use their knowledge and capabilities when applying new ideas in our products. We strive for constant growth of our production by fulfilling the desires of our customers as well as meeting various market demands. The excellence in production of electromotors and drives is essential and we fulfill this by constantly improving the technology and production processes.

ÜBER UNS

KONCAR - MES AG ist ein Mitglied der Unternehmensgruppe KONCAR-Elektroindustrie AG, welche eine mehr als 90-jährige Produktionserfahrung hat und welche heute einen weiten Kundenkreis im In-und Ausland beliefert. Wir haben ein breites Produktionsprogramm, welches durch eigene Entwicklung, Technologie und Qualitätsservice unterstützt wird und welche eine solide Grundlage unserer langfristigen Ziele darstellt. Wir streben mit der Geschäftsstrategie ständig im Kreis erfolgreicher Hersteller der Antriebstechnik am Weltmarkt präsent zu sein. Eine unserer wertvollsten Potentialen sind die kompetenten und geschulten technischen Fachkräfte, insbesondere die Ingenieure welche eigenes Wissen und eigene Fähigkeiten durch neue Ideen in unseren Produkten anwenden.

Durch die Erfüllung der Kundenwünsche und Marktbedürfnisse streben wir** dem **kontinuierlichen Wachstum** unserer **Produktion an. Die Exzellenz in der Pro**duktion **elektrischer Motoren und Antriebe is**t eine **notwendige Anforderung welche w**ir mit **ständiger Verbesserung der Technologi**e und **Produktionsprozesse erfüllen.

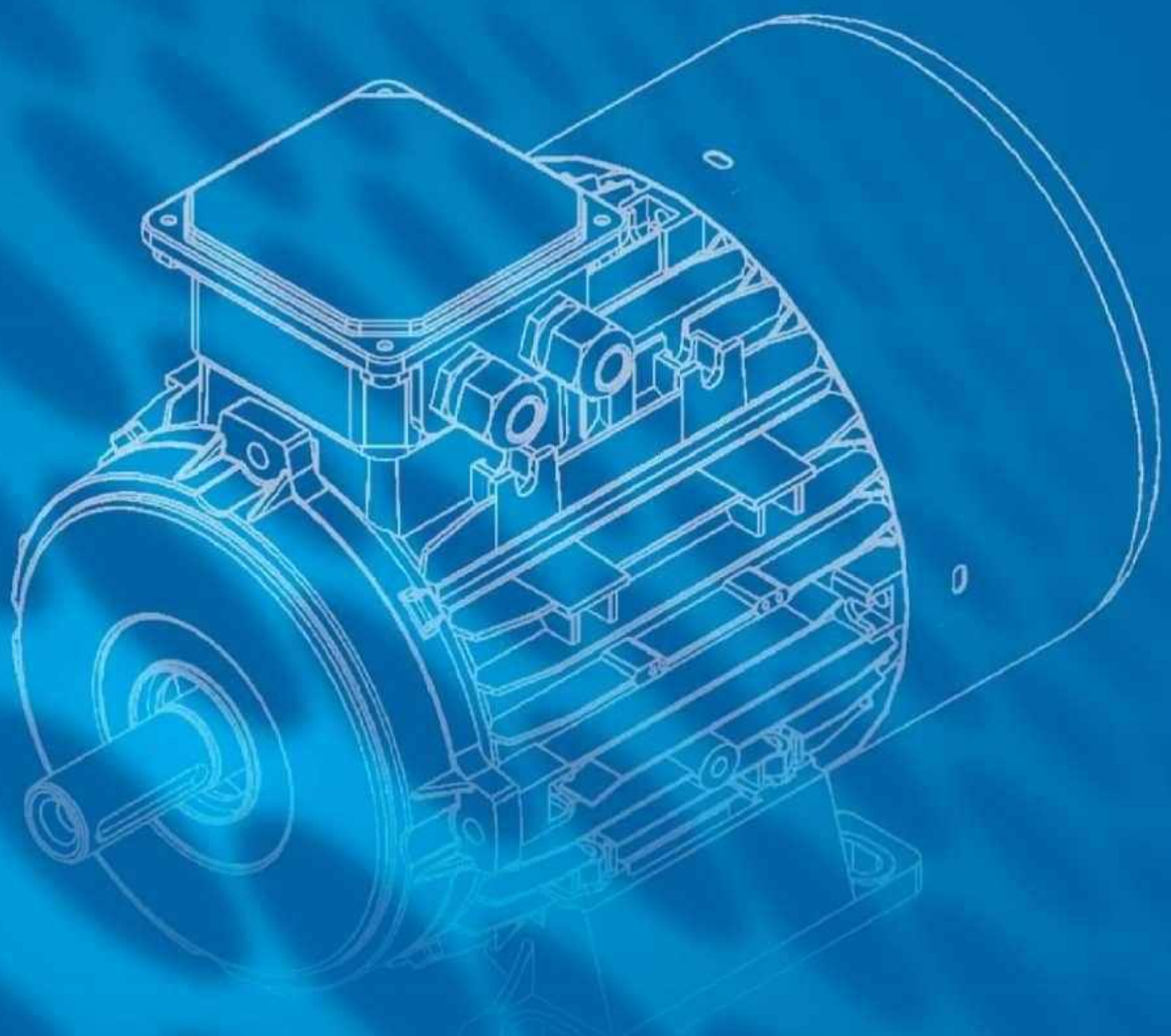

Международная электротехническая комиссия МЭК (IEC) разработала стандарты, касающиеся энергоэффективных двигателей. Расширение существующего стандарта IEC 60034-30-1 определило классы эффективности для широкого спектра электродвигателей и было опубликовано в марте 2014 года. Уровни эффективности, определенные в IEC 60034-30-1, основаны на методах испытаний, указанных в IEC 60034- 2-1.

После 01.01.2015 г. в Европе класс эффективности IE2 был заменен на IE3 в диапазоне мощностей от 7,5 кВт до 375 кВт. Класс эффективности IE2 допускается использовать только при работе с частотным преобразователем. После 01.01.2017 г. диапазон мощностей был расширен на двигатели мощностью с 0,75 кВт.

The International Electrotechnical Commission (IEC) has introduced standards relating to energy ef cient motors. The extension of the existing standard IEC 60034- 30-1 def nes ef c iency classes for a wide range of electric motors and was published in March, 2014. The ef ciency levels def ned in IEC 60034-30-1 are based on test methods specif ed in IEC 60034-2-1.

After 01.01.2015. efc iency class IE2 will be replaced by IE3 in the power range from 7,5 kW up to 375 kW. Ef ciency class IE2 will be used only in connection with inverter operation. After 01.01.2017. the power range will be extended to motors from 0,75 kW.

Die Internationale Elektrotechnische Kommission (IEC) hat die Normen eingeführt welche die Energieeffizienzklassen der Elektromotoren definieren. Die Erweiterung der bestehenden NormIEC 60034-30-1,welche im März 2014 veröffentlicht war, definiert die Effizienzklassen für einen breiten Motorenbereich. Durch den Vergleich mit der Norm IEC 60034-30 kann man sehen, dass diese die mit dieser Norm abgedeckte Motorenarten erweitert sind. Die Effizienklassen definiert in der Norm IEC 60034-30-1 basieren sich auf den Prüfmethoden enthalten in der Norm IEC 60034-2-1 .

Nach den 01.01.2015 wird die Effizienzklasse IE3 die vorherige IE2 im Leistungsbereich von 7,5 bis 375kW ersetzen. Die Effizienzklasse IE2 wird man weiter nur noch in Verbindung mit dem FU-Betrieb verwenden. Nach den 01.01.2017 wird der Leistungsbereich nochmals erweitert, welcher dann die Motoren von 0,75 kW bis 7,5 abdecken wird.

ПРЕИМУЩЕСТВА

- ***Снижение потребления энергии, что приводит к снижению затрат на энергию***
- ***Более низкий уровень вибрации и шума***
- ***Более высокая надежность***
- ***Простое обслуживание***
- ***Более низкая стоимость владения***
- ***Сохранение природных ресурсов***
- ***Оптимизированная система вентиляции с внутренним и внешним охлаждением***

ADVANTAGES

- ***Lower energy consumption which lead to reducing energy costs***
- ***Lower vibration levels i.e. lower noise***
- ***Higher reliability***
- ***Easier maintenance***
- ***Lower cost of ownership***
- ***Conservation of natural resources***
- ***Optimised ventilation system with internal and external cooling***

VORTEILE

- *Weniger Energieverbrauch, der zur Reduzierung der Energiekosten führt*
- *Kleinere Vibrationen, beziehungsweise Lärmreduzierung*
- *Erhöhte Zuverlässigkeit*
- *Einfache Wartung*
- *Niedrigere Betriebskosten*
- *Erhalterung der Naturquellen*
- *Optimiertes Belüftungssystem mit interner und externer Kühlung*

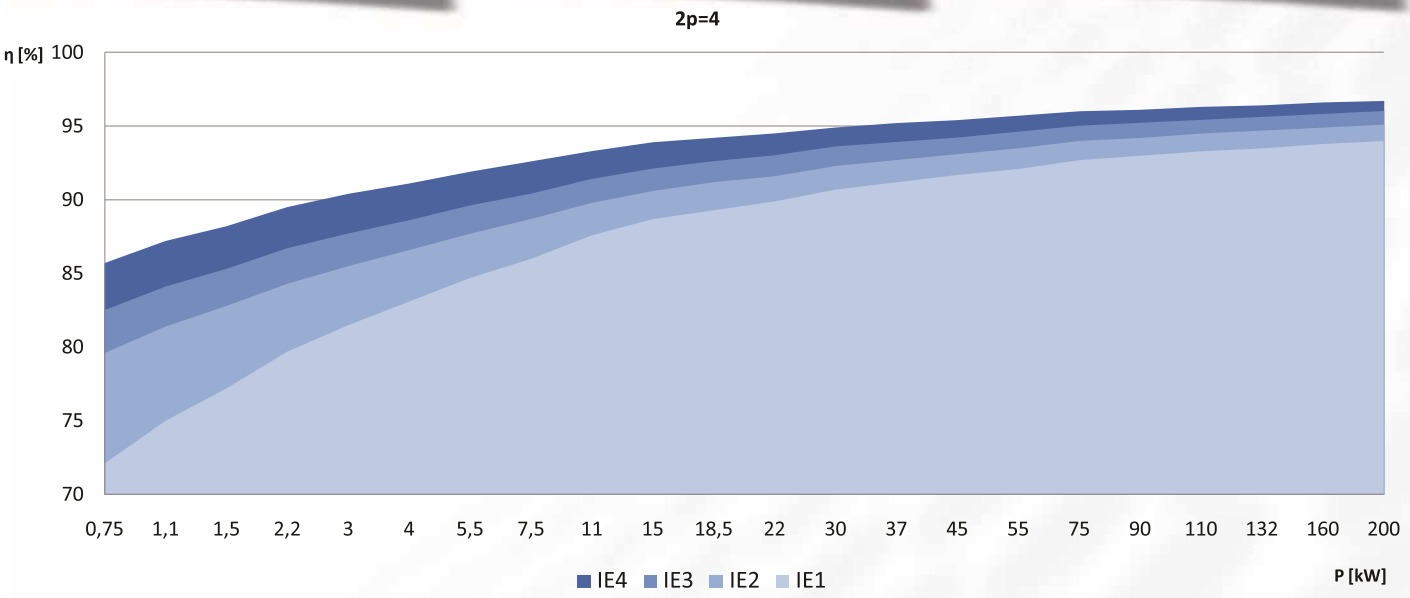

Графическое отображение требуемой эффективности в соответствии с нормами IEC 60034-30-1: 2014 для асинхронных двигателей, полярность 2p = 2; 2p = 4; 2p = 6th. На рисунке показано увеличение требований к эффективности двигателя в соответствии с маркировкой Standard Efficiency (IE1), High Efficiency (IE2), Premium Efficiency (IE3) и Super Premium Efficiency (IE4).

Graphic display of regulated efficiencies according to IEC 60034-30-1:2014 for asynchronous motors, polarity 2p = 2, 2p = 4, 2p = 6th. The image shows an increase in requirements for motor efficiency in accordance with the markings Standard Efficiency (IE1), High Efficiency (IE2), Premium Efficiency (IE3) and Super Premium Efficiency (IE4).

Die graphische Darstellung vorgeschriebener Wirkungsgrade nach der Norm IEC 60034-30-1: 2014 für die Asynchronmotoren, der Polpaarzahlen 2p = 2, 2p = 4, 2p = 6. Die Darstellung zeigt den Anforderungsanstieg auf den Wirkungsgrad des Motors in Übereinstimmung mit den Bezeichnungen Standard Efficiency (IE1), High Efficiency (IE2), Premium Efficiency (IE3) und Super Premium Efficiency (IE4).

3-х фазные электродвигатели серий H 5 (80 – 160) и серий H 7 (180 – 315)

Three-phase SQUIRREL CAGE INDUCTION MOTORS series H 5 (80 – 160) and series H 7 (180 – 315)

DREIPHASENASYNCHRONMOTOREN MIT KÄFIGLÄUFER der Baureihen H 5 (80 –160) und H 7 (180 – 315)

Standardna izvedba	Standard design	Standardausführung
Серия и габарит: **H 5AZ 80-160** в ребристом алюминиевом корпусе **H 7AZ 180-315** в ребристом чугунном корпусе (габариты 112 – 160 по запросу)	**Motor series and frame sizes:** **H 5AZ 80 – 160** in ribbed die casted aluminum alloy frame **H 7AZ 180 – 315** in ribbed cast iron frame (for sizes 112 – 160 on request)	**Baureihen und Baugrößen** **H 5AZ 80 – 160** im gerippten Alu-Druckgussgehäuse **H 7AZ 180 – 315** im gerippten Graugussgehäuse (für Bgr.112 – 160 auf Anfrage)
Способ крепления: IM B3, B5, B35, B14 и B34 (2 послежних до 132) в соотв. с EN 60034-7	**Mouting arrangements:** IM B3, B5, B35, B14 and B34 (last two available up to frame size 132) acc. to EN 60034-7	**Bauformen:** IM B3, B5, B35, B14 und B34 (die zwei letzten bis einschließlich der Bgr.132) nach standard EN 60034-7
Клеммная коробка: металлическая, если смотреть со стороны приводного вала в IM B3, B35 и B34 расположена сверху с заглушками и метрической резьбой „M“	**Terminal box:** metal, viewed from drive end side in mounting arrangements IMB3, B35 and B34 situated on top cable glands and cable plugs with „M“ thread according to technical explanations	**Klemmenkasten:** aus Metall, von der Antriebswellenseite betrachtet in Bauformen IMB3, B35 und B34 oben aufgestellt Kabelverschraubungen und Stopfen mit metrischem Gewinde M nach technischen Erläuterung
Диапазон мощностей: 0.75 – 200 кВт	**Power range:** 0.75 – 200 kW	**Leistungsbereich:** 0.75 – 200 kW
Напряжение питания и частота: 230/400 В ± 10% Δ/Y (до 2,2 кВт), 400/690 В ±10% Δ/Y (с 3 кВт) и 50 Гц	**Voltage and frequency:** 230/400 V ± 10% Δ/Y (to 2,2 kW), 400/690V ± 10% Δ/Y (from 3 kW) i 50 Hz	**Spannung und Frequenz:** 230/400 V ± 10% /Y (bis 2,2 kW), 400/690V ± 10% /Y (ab 3 kW) i 50 Hz
Эффективность: классэффективности IE3 в соответствии с IEC 60034-30-1, измерен по IEC 60034-2-1	**Efficiency:** in class IE3 according to IEC 60034-30-1 agreement measured according to IEC 60034-2-1	**Wirkungsgrad:** in Wirkungsgradklasse IE3 nach der IEC 60034-30-1 Vereinbarung gemessen nach IEC 60034-2-1
Число полюсов: односкоростные: 2, 4, 6	**Number of poles:** single-speed motors: 2, 4, 6	**Polpaarzahl:** eintourige Motoren: 2, 4, 6
Степень защиты: IP55 по EN 60034-5	**Protection index:** IP55 acc. to EN 60034-5	**Schutzgrad:** IP55 nach standard EN 60034-5
Класс изоляции: F (возможен до B)	**Insulation class:** F (rise in B)	**Isolationsklasse:** F (Erwärmung in B)
Цвет: RAL 5010	**Colour tone:** RAL 5010	**Farbton:** RAL 5010

Прочие опции (дополнительные исполнения и оснащения)

Other options (additional motor arrangements and mounting designs)

Andere Optionen (weitere Motorausführungen und Anbauten)

Опции	Options	Optionen
ДОПОЛНИТЕЛЬНОЕ ОСНАЩЕНИЕ	OPTIONAL MOTOR DESIGN	ZUSÄTZLICHE MOTORAUSFÜHRUNG
другое напряжение и частота	other voltages and frequencies	andere Spannungen und Frequenz
тепловая защита (PTC термисторы или термовыключатель или PT100)	thermal protection (PTC thermistors or thermal switches or PT100)	thermischer Schutz (PTC Kaltleiter oder Thermoschalter oder PT100)
два выходных вала (стороны DE и NDE)	two shaft free ends (on DE and on NDE)	zwei Wellenenden (auf AS und BS)
класс изоляции “H”	„H“ insulation class	Isolation für Wärmeklasse „H“
специальные фланцы и выходные валы	special flanges and shaft ends	Sonderflanschen –u. Wellenenden
фланец и выходной вал по стандартру NEMA	Flange mounting motors with flange and shaft extension acc. to NEMA	Flanschmotor mit Flansch und Wellenende nach NEMA Standard
клеммная коробка слева или справа	terminal box on right or left side	Ausführung mit dem Klemmenkasten rechts oder links
специальный цвет/тип покраски/химически стойкая краска	other colour tones and/or surface paints and/or special chemical resistant surface paints	andere Farbtöne und/oder Anstrichsarten und/oder chemisch beständige Oberflächensonderanstriche
кожух вентилятора с защитой от дождя или текстильный	Fan cover with protection from rainfall and textile fibre	Lüfterhaube mit dem Regenschutzdach oder einer Textillüfterhaube
типы охлаждения (IC410, IC416, IC418)	Cooling types (IC410, IC416, IC418)	Kühlungstypen (IC410, IC416, IC418)
обмотки в тропическом исполнении	winding for tropical environment	Tropenwicklung
подогрев обмоток	winding heaters	Wicklungsheizung
отверстие для стока конденсата	condensation drain holes	Kondensablasslöcher
роликовые подшипники	roller bearings	Rollenlager
приспособление для смазки	regreasing facility	Nachschmiereinrichtungen mit Schmiernippel
морское исполнение	marine design	Schiffsausführung
тип защиты до IP65/66	protection index up to IP65/66	Schutzgrad bis IP65/66
работа через преобразователь частоты и другие устройства	driven by through frequency inverter and other customized designs	Frequenzumformerbetrieb und andere kundenspezifische Ausführungen
кабель подключения, переключатель	connecting cable, drum type switch	Anschlusskabel, Nockenschalter
motorska zaštitna sklopka	motor protective switch	Motorschutzschalter
независимый вентилятор (IC416)	forced ventilation (cooling type IC 416)	Fremdlüfter (Kühlungsart IC 416)
энкодер	encoder	Drehimpulsgeber
тахогенератор	tachogenerator	Tachogenerator
резольвер	resolver	Resolver
другие датчики и устройства слежения и прочие исполнения на заказ	other sensors and monitoring devices and other customized designs	andere Sensoren der Größenüberwachung und andere kundenspezifische Ausführungen

Технические данные - IE3 Technical data - IE3 Technische Daten - IE3

2p=2			3000 min^{-1}						400V / 50Hz				
P (kW)	Motor type	n (min^{-1})	η 100% (%)	η 75% (%)	η 50% (%)	cos φ	I_n (A)	I_k/I_n	M_n (Nm)	$\frac{M_k}{M_n}$	$\frac{M_{max}}{M_n}$	J (kgm^2)	m (kg)
0,75	H 5AZ 80A-2	2840	80,7	81,0	79,5	0,78	1,72	5,2	2,5	2,9	3,2	0,0011	9
1,1	H 5AZ 80B-2	2850	82,7	81,2	79,6	0,77	2,5	5,6	3,7	3,1	3,3	0,0015	9,2
1,5	H 5AZ 90S-2	2880	84,2	84,1	82,0	0,77	3,3	6,8	5,0	4	4,2	0,0022	13,5
2,2	H 5AZ 90L-2	2875	86,3	87,0	86,0	0,8	4,6	6,8	7,3	3,6	4,1	0,0027	15
3	H 5AZ 100L-2	2920	87,1	87,0	86,5	0,85	5,8	8,0	9,8	3,9	4,3	0,0040	23
4	H 5AZ 112M-2	2900	88,1	87,4	87,4	0,8	8,1	9,0	13,2	3,3	4,4	0,0063	28,5
5,5	H 5AZ 132S-2	2935	89,2	88,7	87,6	0,85	10,5	9,8	17,9	4,1	5,2	0,0143	45
7,5	H 5AZ 132M-2	2940	90,1	88,8	87,9	0,85	14,1	9,7	24	3	4,6	0,0197	57
11	H 5AZ 160MA-2	2950	91,2	90,8	90,0	0,89	19,5	10,0	36	4,9	4,9	0,0448	87
15	H 5AZ 160MB-2	2950	91,9	91,6	90,7	0,89	26,5	9,8	49	3,3	4,9	0,0535	94
18,5	H 5AZ 160L-2	2955	92,4	91,9	91,0	0,88	32,8	10,7	60	3,8	4,7	0,0672	116
22	H 7AZ 180M-2	2955	92,7	92,0	91,0	0,88	39,2	10,6	71	3,1	4	0,0945	205
30	H 7AZ 200LA-2	2965	93,3	92,8	92,0	0,89	52	10,1	97	2,7	2,9	0,1551	237
37	H 7AZ 200LB-2	2965	93,7	92,8	92,1	0,89	64	9,6	119	2,9	3,1	0,1861	281
45	H 7AZ 225M-2	2970	94,0	93,4	92,2	0,88	78,6	9,1	145	2,7	2,9	0,2602	344
55	H 7AZ 250M-2	2975	94,3	93,7	93,0	0,89	94,5	9,9	177	3,1	3,2	0,4255	406
75	H 7AZ 280S-2	2980	94,7	93,9	93,3	0,85	134,5	8,0	240	3	3,3	0,6105	530
90	H 7AZ 280M-2	2982	95,0	94,3	93,4	0,85	161	8,0	288	2,9	3,2	0,7326	640
110	H 7AZ 315S-2	2982	95,2	94,5	93,5	0,91	183	7,9	352	2	2,5	1,4432	940
132	H 7AZ 315M-2	2982	95,4	94,7	93,6	0,91	219	7,9	423	2	2,5	1,7319	1015
160	H 7AZ 315LA-2	2982	95,6	95,2	94,0	0,9	268	7,9	512	1,9	2,5	2,0992	1075
200	H 7AZ 315LBX-2	2982	95,8	95,4	94,7	0,91	330	7,8	641	1,9	2,5	2,5191	1150

2p=4			1500 min^{-1}						400V / 50Hz				
P (kW)	Motor type	n (min^{-1})	η 100% (%)	η 75% (%)	η 50% (%)	cos φ	I_n (A)	I_k/I_n	M_n (Nm)	$\frac{M_k}{M_n}$	$\frac{M_{max}}{M_n}$	J (kgm^2)	m (kg)
0,75	H 5AZ 80B-4	1410	82,5	83,0	82,0	0,71	1,85	4,7	5,1	2,6	2,7	0,0015	11
1,1	H 5AZ 90LA-4	1435	84,1	84,1	83,9	0,72	2,6	6,5	7,3	3,8	4,2	0,0036	14
1,5	H 5AZ 90LBX-4	1435	85,3	85,0	83,0	0,7	3,6	6,6	10,0	4,0	4,3	0,0044	19,1
2,2	H 5AZ 100LX-4	1450	86,7	86,5	85,5	0,76	4,8	7,5	14,5	4	4,5	0,0091	28
3	H 5AZ 112MA-4	1450	87,7	87,5	86,5	0,76	6,5	7,0	19,8	3,6	4	0,0122	33
4	H 5AZ 112MBX-4	1450	88,6	88,0	87,5	0,73	8,9	7,5	26	3,9	4,5	0,0156	46
5,5	H 5AZ 132MA-4	1460	89,6	88,8	88,0	0,79	11,2	8,0	36	3,5	4,3	0,0350	57
7,5	H 5AZ 132MBX-4	1460	90,4	89,9	88,5	0,78	15,3	8,8	49	3,7	4,3	0,0423	66
11	H 5AZ 160M-4	1470	91,4	90,8	89,8	0,8	21,7	8,8	71	3,8	4,1	0,0879	109
15	H 5AZ 160L-4	1470	92,1	91,0	89,0	0,79	29,8	8,0	97	3,8	4,2	0,1032	122
18,5	H 7AZ 180M-4	1470	92,6	92,0	91,5	0,83	34,7	8,4	120	3,7	3,4	0,1703	210
22	H 7AZ 180L-4	1470	93,0	92,0	91,0	0,82	41,7	8,8	143	3,9	3,6	0,2129	222
30	H 7AZ 200L-4	1475	93,6	92,6	91,8	0,86	53,8	9,0	194	3,8	3,8	0,2916	290
37	H 7AZ 225S-4	1480	93,9	93,0	92,5	0,84	67,5	8,1	239	3,3	3,2	0,4623	354
45	H 7AZ 225M-4	1480	94,2	93,8	93,3	0,86	80	8,7	290	3,9	4,2	0,5420	382
55	H 7AZ 250M-4	1480	94,6	94,0	93,6	0,88	95,5	9,8	355	3,9	4,2	0,8415	511
75	H 7AZ 280S-4	1485	95,0	94,3	93,8	0,84	136	7,0	482	2,5	2,7	1,3449	647
90	H 7AZ 280M-4	1485	95,2	94,5	94,0	0,85	160	7,0	579	2,6	2,7	1,5822	715
110	H 7AZ 315S-4	1485	95,4	94,7	94,1	0,85	196	6,8	707	2,2	2,3	2,7610	967
132	H 7AZ 315M-4	1485	95,6	94,9	94,2	0,85	234	6,7	849	2,2	2,3	3,3501	982
160	H 7AZ 315LA-4	1490	95,8	95,4	94,9	0,86	280	7,2	1026	2,3	2,5	4,0771	1143
200	H 7AZ 315LBX-4	1490	96,0	95,5	95,0	0,86	350	7,2	1282	2,3	2,5	4,6808	1220

2p=6			1000 min^{-1}						400V / 50Hz				
P (kW)	Motor type	n (min^{-1})	η 100% (%)	η 75% (%)	η 50% (%)	cos φ	I_n (A)	I_k/I_n	M_n (Nm)	$\frac{M_k}{M_n}$	$\frac{M_{max}}{M_n}$	J (kgm^2)	m (kg)
0,75	H 5AZ 90S-6	950	78,9	78,2	76,0	0,62	2,2	4,8	7,5	3	3,4	0,0038	13,5
1,1	H 5AZ 90LX-6	940	81,0	81,3	81,0	0,63	3,1	4,7	11,2	2,9	3,3	0,0044	19
1,5	H 5AZ 100L-6	950	82,5	82,0	81,0	0,61	4,3	5,4	15,1	3	3,2	0,0130	24
2,2	H 5AZ 112MX-6	960	84,3	84,0	83,0	0,64	5,8	5,0	22	3	3,3	0,0097	37
3	H 5AZ 132S-6	965	85,6	85,3	83,5	0,65	7,7	5,8	30	3,1	3,4	0,0299	43
4	H 5AZ 132MA-6	965	86,8	87,3	86,3	0,73	8,9	6,3	40	3	3,2	0,0453	53
5,5	H 5AZ 132MBX-6	965	88,0	87,5	86,0	0,68	13,2	6,3	54	3,4	3,8	0,0579	62
7,5	H 5AZ 160M-6	975	89,1	88,1	87,3	0,75	16,2	9,0	73	3,5	4,4	0,1262	92
11	H 5AZ 160L-6	975	90,3	88,8	88,0	0,75	23,4	8,8	108	3,6	4,4	0,1514	123
15	H 7AZ 180L-6	980	91,2	89,1	87,9	0,72	33	9,5	146	3,6	5,1	0,2386	220
18,5	H 7AZ 200LA-6	980	91,7	90,5	89,3	0,77	37,8	7,2	180	2,3	3,3	0,3615	287
22	H 7AZ 200LB-6	980	92,2	91,0	89,8	0,75	45,9	7,3	214	2,3	3,8	0,4096	298
30	H 7AZ 225M-6	985	92,9	92,0	91,5	0,79	59	7,3	291	3,5	3,7	0,8441	380
37	H 7AZ 250M-6	985	93,3	92,6	92,0	0,81	70,8	8,5	359	3,5	3,0	1,1726	482
45	H 7AZ 280S-6	985	93,7	92,8	92,2	0,75	92,4	6,5	436	3	2,5	1,4675	510
55	H 7AZ 280M-6	990	94,1	93,2	92,5	0,74	114	6,6	531	3,5	2,7	1,7610	642
75	H 7AZ 315S-6	990	94,6	94,2	93,6	0,82	139	6,8	723	2,3	2,4	4,4698	960
90	H 7AZ 315M-6	990	94,9	94,4	93,8	0,83	165	6,8	868	2,3	2,3	5,5127	1035
110	H 7AZ 315LA-6	990	95,1	94,6	94,0	0,83	201	6,7	1061	2,2	2,3	6,7047	1100
132	H 7AZ 315LBX-6	990	95,1	94,6	94,0	0,83	241	6,7	1273	2,2	2,3	8,1946	1150

Серия H 5AZ и H 7AZ
на фланце

Series H 5AZ and H 7AZ
Flange mounted motors

Baureihen H 5AZ und H 7AZ
Flanschmotoren

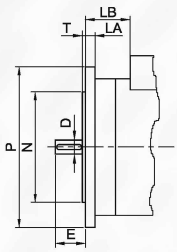

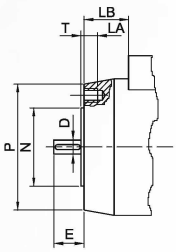

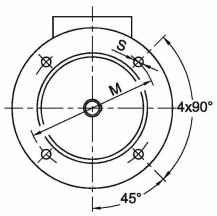

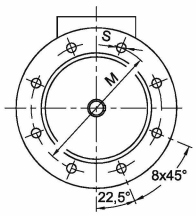

	IM B5					
Motor type	LA	M	N	P	S	T
H 5AZ 80	10	165	130j6	200	11,5	3,5
H 5AZ 90	10	165	130j6	200	12	3,5
H 5AZ 100	15	215	180j6	250	15	4
H 5AZ 112	15	215	180j6	250	15	4
H 5/7AZ 132	15	265	230j6	300	14	4
H 5/7AZ 160	20	300	250j6	350	18	5
H 7AZ 180	20	300	250j6	350	18	5
H 7AZ 200	20	350	300j6	400	19	5
H 7AZ 225	22	400	350j6	450	19	5
H 7AZ 250	22	500	450j6	550	19	5
H 7AZ 280	22	500	450j6	550	18,5	5
H 7AZ 315	25	600	550j6	660	24	6

IM B14 – small					
LA	M	N	P	S	T
8	100	80j6	120	M6	3
10	115	95j6	140	M8	3
10	130	110j6	160	M8	3
10	130	110j6	160	M8	3
16	215	180j6	250	M12	4

IM B14 – large					
LA	M	N	P	S	T
10	130	110j6	160	M8	3,5
10	130	110j6	160	M8	3,5
12	165	130j6	200	M10	3,5
12	165	130j6	200	M10	3,5

Габаритные размеры
Серии H 5AZ и H 7AZ на лапах

Dimensional drawing
Series H 5AZ and H 7AZ
Motors with mounted feet

Masszeichnungen
Baureihen H 5AZ und H 7AZ
Fußmotoren

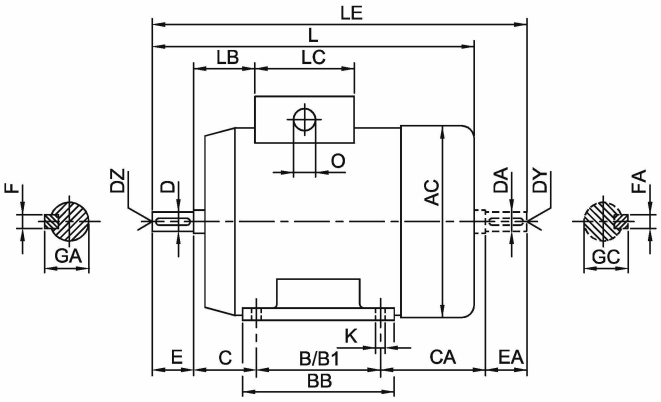

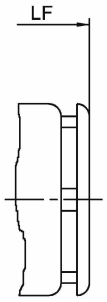

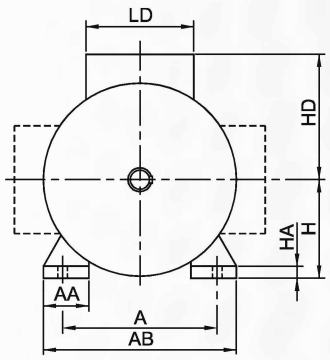

	IM B3, IM B5, IM B14													IM B3									
Motor type	AC	D/DA	DZ/DY	E/EA	F/FA	GA/GC	HD	L	LB	LC	LD	LE	LF	A	AA	AB	B	B1	BB	C	H	HA	K
H 5AZ 80	156	19j6	M6	40	6	21,5	126	270	33	90	90	315	285	125	36	160	100	-	125	50	80	11	8x16
H 5AZ 90S	176	24j6	M8	50	8	27	132	300	37	90	90	355	317	140	35	175	100	-	130	56	90	13	9x16
H 5AZ 90L	176	24j6	M8	50	8	27	132	325	37	90	90	380	342	140	35	175	125	-	155	56	90	13	9x16
H 5AZ 90LX	176	24j6	M8	50	8	27	132	380	37	90	90	435	397	140	35	175	125	-	155	56	90	13	9x16
H 5AZ 100L	194	28j6	M10	60	8	31	140	365	44	90	90	430	385	160	37	195	140	-	175	63	100	12	12x21
H 5AZ 100LX	194	28j6	M10	60	8	31	140	405	44	90	90	470	425	160	37	195	140	-	175	63	100	12	12x21
H 5AZ 112M	218	28j6	M10	60	8	31	151	385	46	90	90	450	405	190	40	225	140	-	177	70	112	14	12x21
H 5AZ 112MX	218	28j6	M10	60	8	31	151	420	46	90	90	485	440	190	40	225	140	-	177	70	112	14	12x21
H 5AZ 132S	257	38k6	M12	80	10	41	186	477	57,5	112	112	562	507	216	44	260	140	-	180	89	132	16	12x22
H 5AZ 132M	257	38k6	M12	80	10	41	186	515	57,5	112	112	600	545	216	44	260	178	-	218	89	132	16	12x22
H 5AZ 132MX	257	38k6	M12	80	10	41	186	555	57,5	112	112	640	585	216	44	260	178	-	218	89	132	16	12x22
H 5AZ 160M	318	42k6	M16	110	12	45	225	613	76	142	142	713	623	254	64	318	210	-	260	108	160	20	14x24
H 5AZ 160L	318	42k6	M16	110	12	45	225	657	76	142	142	757	667	254	64	318	254	-	304	108	160	20	14x24
H 7AZ 132S & M	257	38k6	M12	80	10	41	236	515	44	170	170	600	545	216	50	260	140	178	218	89	132	18	13
H 7AZ 132MX	257	38k6	M12	80	10	41	236	555	44	170	170	640	585	216	50	260	178	-	218	89	132	18	13
H 7AZ 160M & L	318	42k6	M16	110	12	45	274	657	45	222	222	757	667	254	62	320	210	254	304	108	160	25	15
H 7AZ 180M & L	348	48k6	M16	110	14	51,5	292	705	55,5	222	222	818	735	279	65	350	241	279	334	121	180	28	15
H 7AZ 200	391	55m6	M20	110	16	59	328	790	63	250	250	903	880	318	75	398	305	-	368	133	200	30	18,5
H 7AZ 225S & M -2	425	55m6	M20	110	16	59	346	835	65	250	250	950	930	356	82	436	286	311	370	149	225	30	18,5
H 7AZ 225S & M -4, -6	425	60m6	M20	140	18	64	346	865	65	250	250	1010	960	356	82	436	286	311	370	149	225	30	18,5
H 7AZ 250M -2	471	60m6	M20	140	18	64	372	910	64	280	280	1055	1010	406	100	500	349	-	415	168	250	35	24
H 7AZ 250M - 4, -6	471	65m6	M20	140	18	69	372	910	64	280	280	1055	1010	406	100	500	349	-	415	168	250	35	24
H 7AZ 280S & M -2	533	65m6	M20	140	18	69	422	1040	82,5	280	280	1185	1150	457	112	555	368	419	533	190	280	40	24
H 7AZ 280S & M - 4, -6	533	75m6	M20	140	20	79,5	422	1040	82,5	280	280	1185	1150	457	112	555	368	419	533	190	280	40	24
H 7AZ 315S & M -2	611	65m6	M20	140	18	69	492	1270	87	310	310	1410	1380	508	120	628	406	457	586	216	315	45	28
H 7AZ 315S & M - 4, -6	611	80m6	M20	170	22	85	492	1300	87	310	310	1470	1410	508	120	628	406	457	586	216	315	45	28
H 7AZ 315L-2	611	65m6	M20	140	18	69	492	1270	87	310	310	1410	1380	508	120	628	508	-	586	216	315	45	28
H 7AZ 315L- 4, -6	611	80m6	M20	170	22	85	492	1300	87	310	310	1470	1410	508	120	628	508	-	586	216	315	45	28
H 7AZ 315LX-2	611	65m6	M20	140	18	69	492	1350	87	310	310	1490	1460	508	120	628	508	-	586	216	315	45	28
H 7AZ 315LX- 4, -6	611	80m6	M20	170	22	85	492	1380	87	310	310	1550	1490	508	120	628	508	-	586	216	315	45	28

KONČAR

KONČAR - MES d.d.

Официальный дилер в РФ
ООО "ЕВРОПРОМТЕХ"
Московская область, г. Видное,Белокаменное ш., 20

Tel. +7 (495) 215-22-24
Fax. +7 (495) 215-22-24
E-mail: **sale**@europromtech.ru
www.europromtech.ru

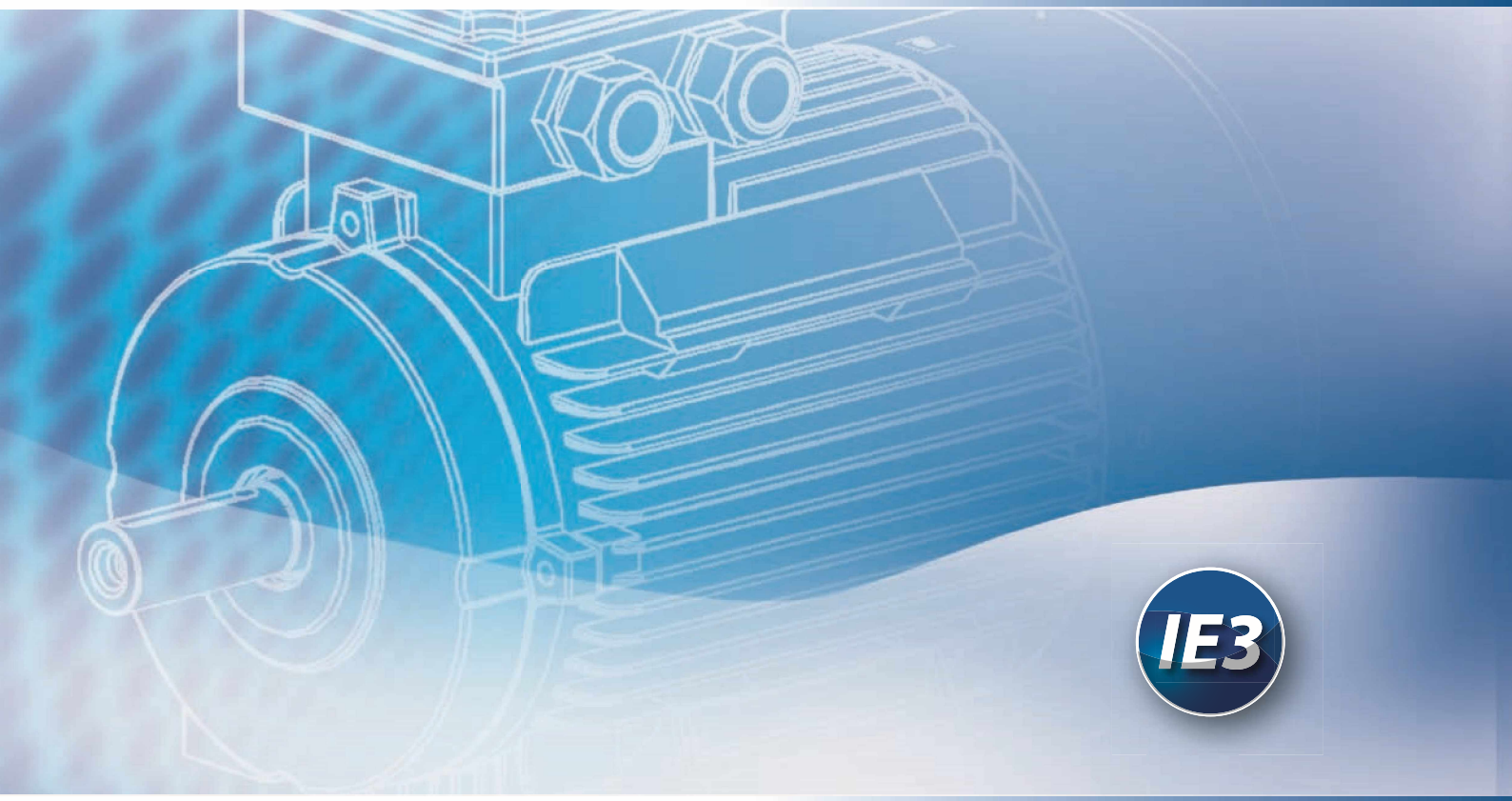

www.europromtech.ru